06MS201-9 排水管道出水口

目　　录

目录 …… 1

总说明 …… 2

八字式管道出水口

八字式管道出水口（砖）…… 3

八字式管道出水口（砖）各部尺寸及工程数量表 …… 4

八字式管道出水口（浆砌块石或混凝土）…… 5

八字式管道出水口（浆砌块石或混凝土）

各部尺寸及工程数量表 …… 6

一字式管道出水口

一字式管道出水口（砖）…… 7

一字式管道出水口（砖）各部尺寸表 …… 8

一字式管道出水口（砖）工程数量表 …… 9

一字式管道出水口（浆砌块石或混凝土）…… 10

一字式管道出水口（浆砌块石或混凝土）各部尺寸表 …… 11

一字式管道出水口（浆砌块石或混凝土）工程数量表 …… 12

门字式管道出水口

门字式管道出水口（砖）…… 13

门字式管道出水口（砖）各部尺寸表 …… 14

门字式管道出水口（砖）工程数量表 …… 15

门字式管道出水口（浆砌块石或混凝土）…… 16

门字式管道出水口（浆砌块石或混凝土）各部尺寸表 …… 17

门字式管道出水口（浆砌块石或混凝土）工程数量表 …… 18

出水口下游护砌

八字式、门字式出水口下游护砌（Ⅰ型）…… 19

八字式、门字式出水口下游护砌（Ⅱ型）…… 20

更多精品资源关注微信公众号：gcszhiku

总 说 明

1. 设计依据

《室外排水设计规范》GB50014—2006

《给水排水工程构筑物结构设计规范》GB50069—2002

《混凝土结构设计规范》GB50010—2002

《砌体结构设计规范》GB50003—2001

2. 适用范围

2.1 本图集适用于一般城镇雨污水圆形排水管道的出水口，对于过路涵洞、农田水利等工程也可参照使用。

2.2 本图集如用于湿陷性黄土、永冻土、膨胀土及地震设计烈度为9度及9度以上地区时，应根据有关标准规范和规程另做处理。

3. 设计内容

出水口一般由端墙、翼墙、海漫及下游护砌等几部分组成。

出水口分为八字式、一字式、门字式三种形式。图中选用了三种材料：砖砌体、浆砌石及混凝土。

4. 选用方法

4.1 一字式出水口用于管道与河道顺接。

4.2 八字式出水口用于管道正交排入河道，此时河道坡度较缓。

4.3 门字式出水口用于管道正交排入河道，此时河道坡度较陡。

4.4 当管道与河道斜交时，可参照本图施工。

4.5 砖砌出水口只适用于无地下水、无冰冻、河道内经常无水的情况；浆砌块石及混凝土出水口，在冰冻范围内，回填级配砂石。

4.6 八字式出水口按1:2河坡设计，如河坡为其他坡度时，图纸应做相应调整。

4.7 一字式出水口下游河道边坡按1:1.5设计，若河道为其他坡度时，图纸应做相应修改，斜坡衬砌高度可根据河道水位调整，但应比最高水位至少高出300mm。

4.8 八字出水口（砖）端墙上部及翼墙两侧，应根据具体工程情况，采用干砌块石衬砌，以防雨水冲刷。

4.9 八字出水口下游护砌，若因河道水位较深，施工有困难时，需采用其他有效措施（如护桩），防止冲蚀。

4.10 混凝土墙身及基础的混凝土标号为C30，寒冷地区混凝土抗冻等级为F150，严寒地区混凝土抗冻等级为F200。

5. 施工要求

5.1 出水口的端墙、翼墙、海漫及下游护砌，要求落在原状土上，如遇不良地基，应进行地基处理，如换土、桩基等。

5.2 一字出水口的斜坡衬砌背后的土坡需严密夯实。

更多精品资源关注微信公众号：gongkuku

总说明									图集号	06MS201-9
审核	王憬山		校对	盛奕节		设计	温丽晖		页	2

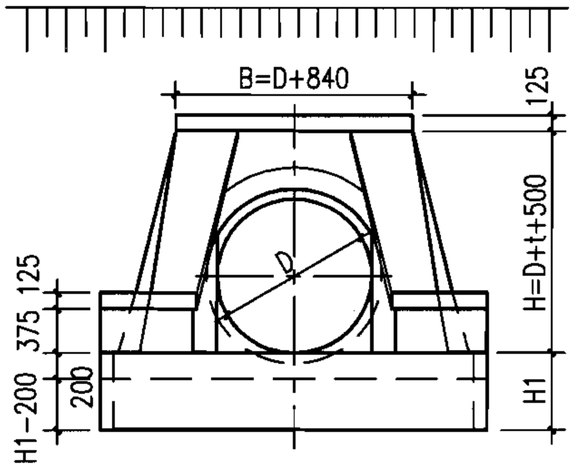

立面图

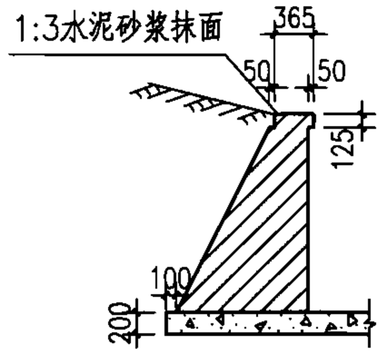

2-2断面

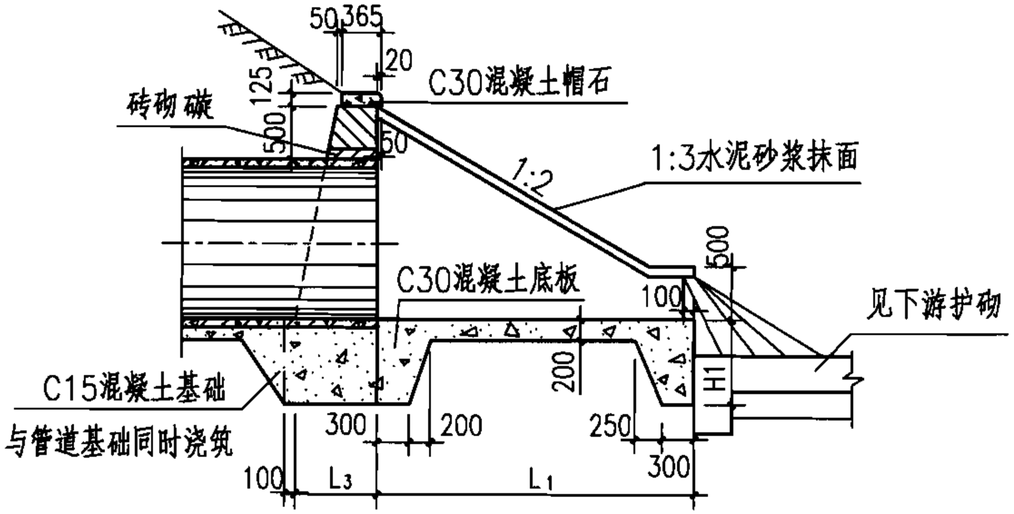

1-1剖面

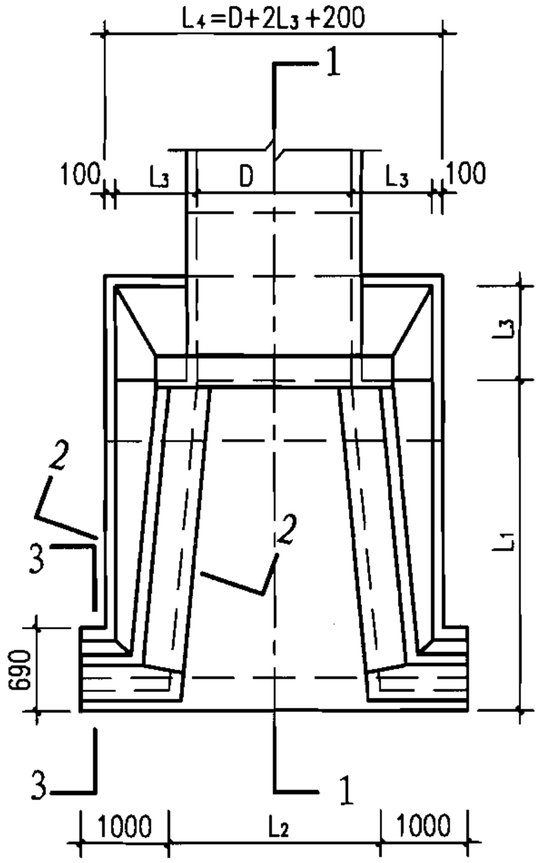

平面图

更多精品资源关注微信公众号：gcszhiku

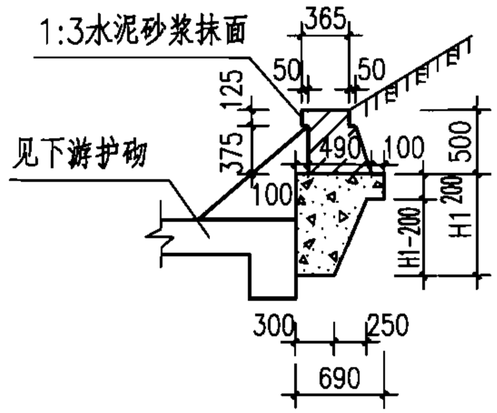

3-3断面

说明：

1. 单位：mm。
2. D≤1000，H1=800；D>1000，H1=1000。
3. 八字翼墙墙身及端墙用M7.5水泥砂浆砌MU10砖，墙身外露部分用1:2水泥砂浆勾缝。
4. 翼墙及底板不得落在回填土或淤泥上，如地基为上述情况或有其他不良情况时，需进行地基处理，翼墙外侧回填土压实系数不得小于95%。
5. 本图八字翼墙按1:2河坡砌筑，如河坡为其他坡度时，不得伸出或缩入河坡以免影响河坡稳定。
6. 管顶砖砌碳D≤1000，碳高125；D>1000，碳高250。
7. 本图仅适用于下游河渠为经常无水的情况。

八字式管道出水口（砖）									图集号	06MS201-9
审核	王憬山	王憬山	校对	盛奕节	盛奕节	设计	温丽晖	温丽晖	页	3

序号	各部尺寸（mm）								工程数量（m^3）			
	D	t	B	H	L_1	L_2	L_3	L_4	C15混凝土	C30混凝土	MU10砖砌体	水泥砂浆抹面（m^2）
1	300	30	1140	830	1110	510	460	1420	0.64	1.52	1.74	2.28
2	400	35	1240	940	1320	660	520	1640	0.81	1.73	2.14	2.51
3	500	42	1340	1040	1530	800	570	1840	0.99	1.94	2.57	2.74
4	600	50	1440	1150	1750	950	630	2060	1.20	2.19	3.12	2.97
5	700	55	1540	1260	1960	1090	690	2280	1.44	2.45	3.74	3.20
6	800	65	1640	1370	2180	1240	750	2500	1.70	2.73	4.46	3.43
7	900	70	1740	1470	2390	1380	810	2720	1.98	3.03	5.23	3.66
8	1000	75	1840	1580	2600	1530	870	2940	2.28	3.34	6.13	3.89
9	1100	85	1940	1690	2820	1670	930	3160	3.25	4.26	7.15	4.13
10	1200	90	2040	1790	3030	1820	980	3360	3.63	4.63	8.17	4.35
11	1350	105	2190	1960	3360	2040	1080	3710	4.38	5.27	10.18	4.71
12	1500	115	2340	2120	3680	2250	1170	4040	5.13	5.93	12.37	5.05
13	1650	125	2490	2280	4000	2470	1250	4350	5.87	6.61	14.74	5.40
14	1800	140	2640	2440	4330	2690	1340	4680	6.74	7.36	17.57	5.76
15	2000	155	2840	2660	4760	2980	1460	5120	7.99	8.42	21.92	6.22
16	2200	175	3040	2880	5200	3270	1580	5560	9.34	9.56	27.00	6.70
17	2400	185	3240	3090	5620	3560	1700	6000	10.80	10.76	32.66	7.15

更多精品资源关注微信公众号：gcszhiku

注：t为管壁厚。

八字式管道出水口（砖）各部尺寸及工程数量表									图集号	06MS201-9
审核	王憬山		校对	盛奕节		设计	温丽晖		页	4

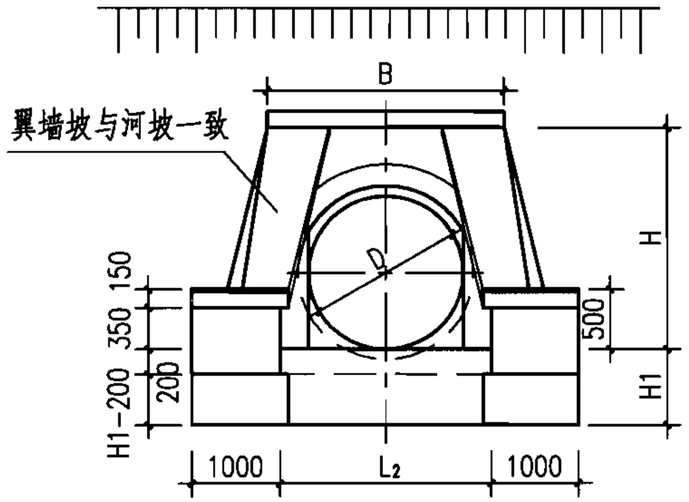

立面图

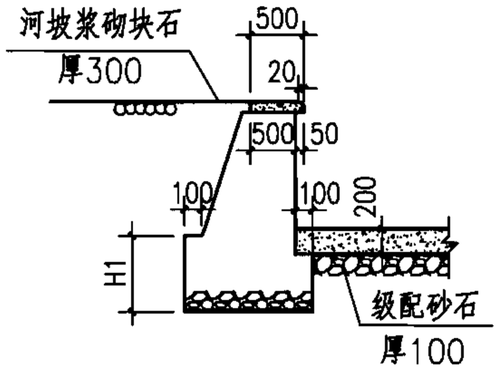

2-2断面

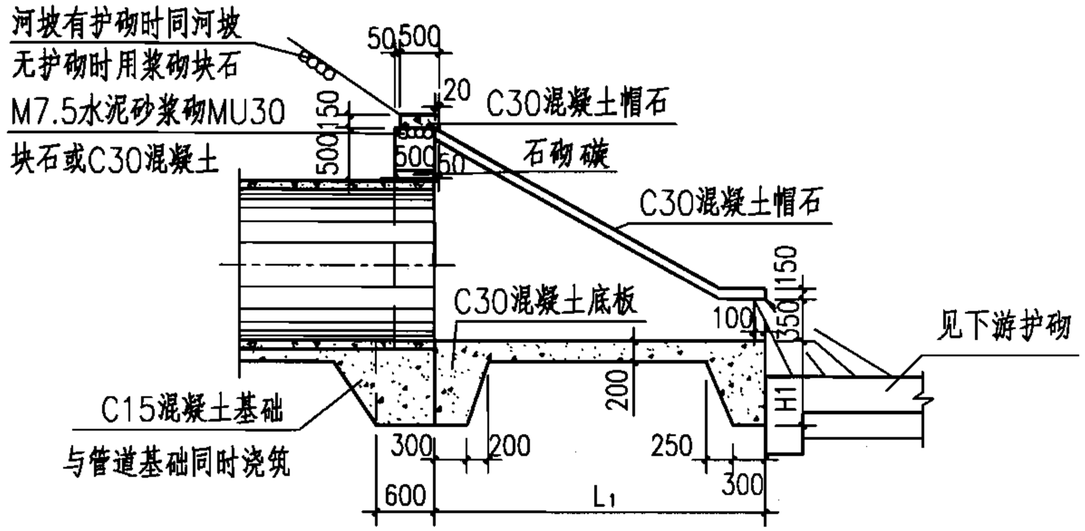

1-1剖面

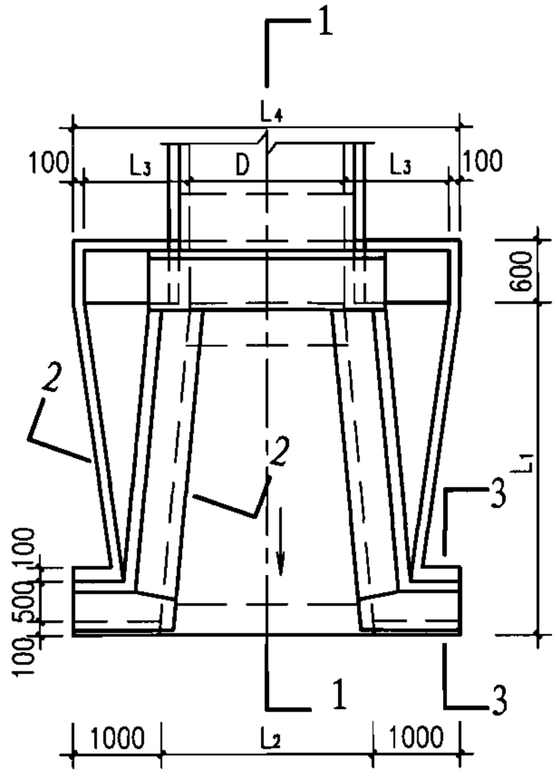

平面图

更多精品资源关注微信公众号：gcszhiku

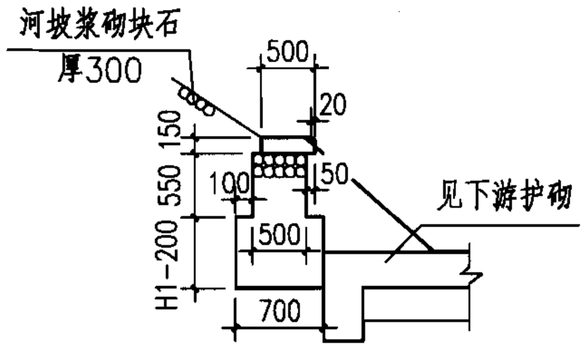

3-3断面

说明：

1. 单位：mm。
2. D≤1000，H1=800；D<1000，H1=1000。
3. 八字翼墙墙身及基础用M7.5水泥砂浆砌MU30块石（或墙身及基础为C30混凝土），墙身外露部分用1:2水泥砂浆勾平缝。
4. 翼墙及底板不得落在回填土或淤泥上，如地基为上述情况或有其他不良情况时，需进行地基处理，翼墙外侧回填土压实系数不得小于95%。
5. 本图八字翼墙按1:2河坡砌筑，如河坡为其他坡度时，不得伸出或缩入河坡以免影响河坡稳定。
6. 管顶石砌碳D≤1000时，碳高250；D>1000时，碳高500。
7. 八字翼墙两侧河坡干砌块石厚300，D≤1000长2m；D>1000长3m。

八字式管道出水口（浆砌块石或混凝土）									图集号	06MS201-9
审核	王憬山		校对	盛奕节		设计	温丽晖		页	5

序号	各部尺寸（mm）								工程数量（m^3）		
	D	t	B	H	L_1	L_2	L_3	L_4	C15混凝土	C30混凝土	MU30块石（或C30混凝土）
1	300	30	1300	830	1260	540	460	1420	0.68	0.84	4.55
2	400	35	1400	940	1470	690	520	1640	0.79	1.03	5.30
3	500	42	1500	1040	1680	830	570	1840	0.88	1.22	6.06
4	600	50	1600	1150	1900	980	630	2060	0.99	1.45	6.98
5	700	55	1700	1260	2110	1120	690	2280	1.09	1.64	7.95
6	800	65	1800	1370	2330	1270	750	2500	1.20	1.87	9.01
7	900	70	1900	1470	2540	1410	810	2720	1.31	2.11	10.11
8	1000	75	2000	1580	2750	1560	870	2940	1.41	2.37	11.31
9	1100	85	2100	1690	2970	1700	930	3160	1.90	2.92	14.30
10	1200	90	2200	1790	3180	1850	980	3360	2.02	3.23	15.70
11	1350	105	2350	1960	3510	2070	1080	3710	2.23	3.71	18.29
12	1500	115	2500	2120	3830	2280	1170	4040	2.42	4.21	20.96
13	1650	125	2650	2280	4150	2500	1250	4350	2.61	4.75	23.77
14	1800	140	2800	2440	4480	2720	1340	4680	2.81	5.32	26.95
15	2000	155	3000	2660	4910	3010	1460	5120	3.07	6.11	31.58
16	2200	175	3200	2880	5350	3300	1580	5560	3.34	6.97	36.75
17	2400	185	3400	3090	5770	3590	1700	6000	3.60	7.85	42.24

更多精品资源关注微信公众号：gcszhiku

注：块石工程量中不包括护坡工程量。t为管壁厚。

八字式管道出水口（浆砌块石或混凝土）各部尺寸及工程数量表									图集号	06MS201-9
审核	王憬山		校对	盛奕节		设计	温丽晖		页	6

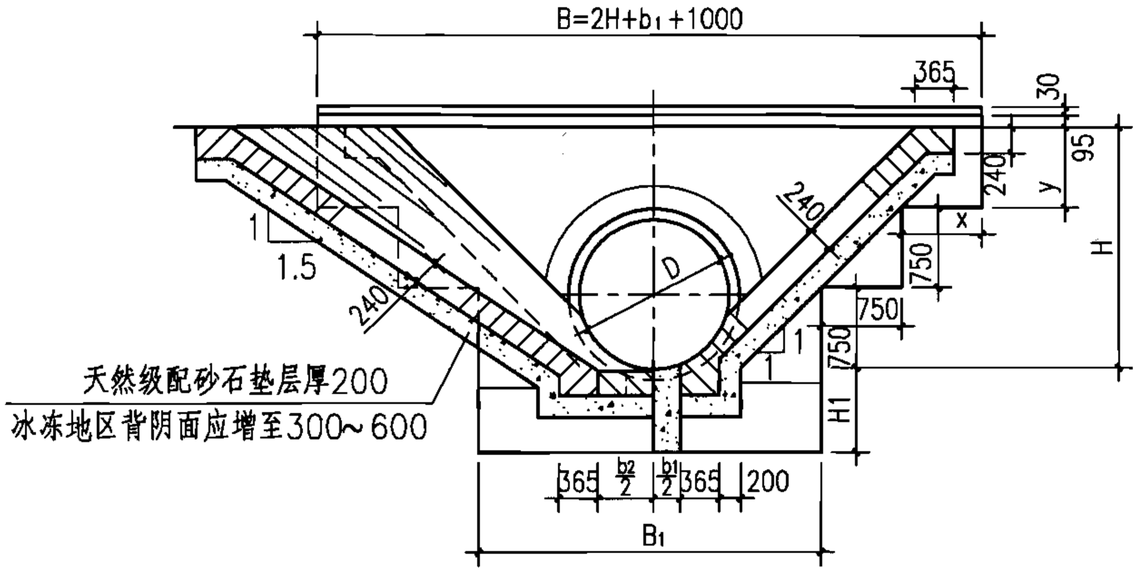

1-1剖面图

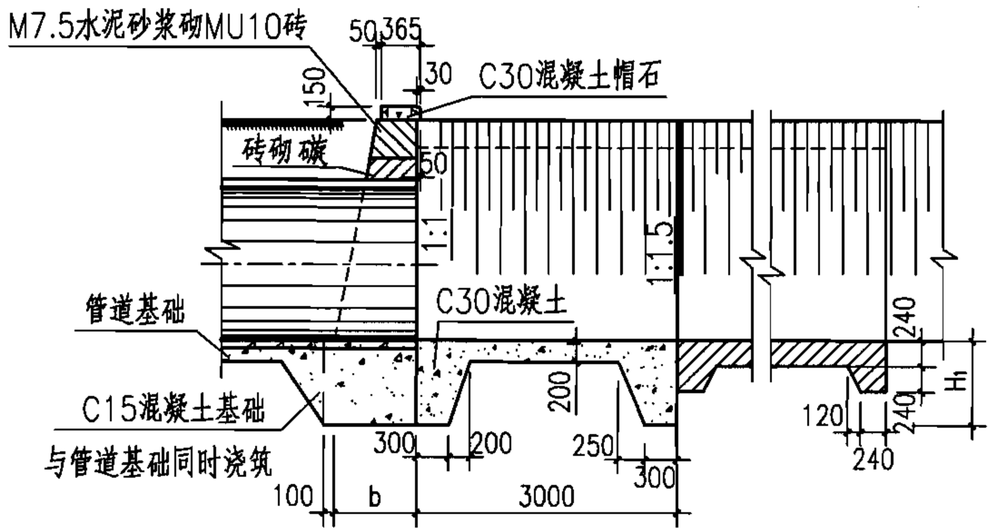

2-2剖面图

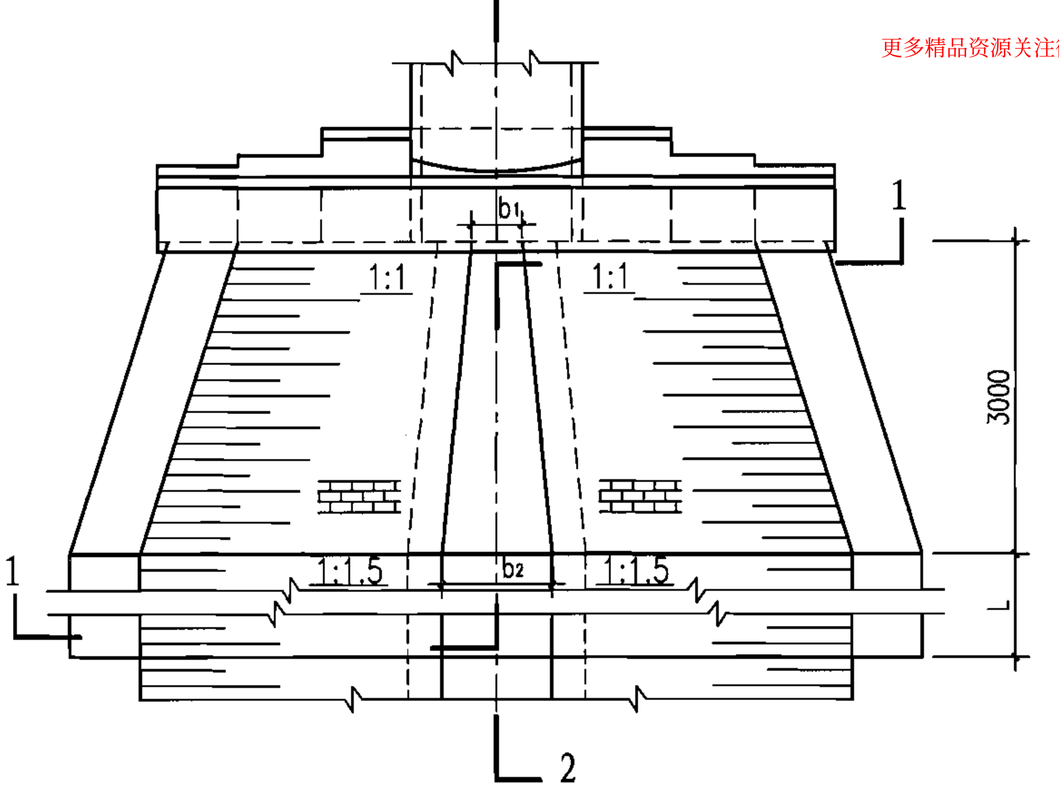

平面图

更多精品资源关注微信公众号：gcszhiku

说明：

1. 单位：mm。
2. D≤1000，H1=800；D>1000，H1=1000。
3. 一字翼墙用M7.5水泥砂浆砌MU10砖，外露部分用1:2水泥砂浆勾缝。
4. 明渠护砌用M7.5水泥砂浆砌MU10砖，用1:2水泥砂浆勾缝，从出口翼墙处开始3m长度内为渐变段，边坡由1:1变为1:1.5，如明渠为其他坡度时，按明渠坡度渐变。
5. b_2为下游明渠底宽。
6. 本图仅适用于下游河渠为经常无水的情况。
7. 管顶砖砌碳D≤1000时，碳高125；D>1000时，碳高250。

一字式管道出水口（砖）									图集号	06MS201-9
审核	王憬山		校对	盛奕节		设计	温丽晖		页	7

B												b_1、B_1、L		
D \ H	1000	1500	2000	2500	3000	3500	4000	4500	5000	5500	6000	b_1	B_1	L
300	3150	4150	5150	6150	7150	8150	9150	10150	11150	12150	13150	150	3150	1500
400	3200	4200	5200	6200	7200	8200	9200	10200	11200	12200	13200	200	3200	1500
500	—	4250	5250	6250	7250	8250	9250	10250	11250	12250	13250	250	3250	1500
600	—	4300	5300	6300	7300	8300	9300	10300	11300	12300	13300	300	3300	1500
700	—	4350	5350	6350	7350	8350	9350	10350	11350	12350	13350	350	3350	2000
800	—	4400	5400	6400	7400	8400	9400	10400	11400	12400	13400	400	3400	2000
900	—	4450	5450	6450	7450	8450	9450	10450	11450	12450	13450	450	3450	2500
1000	—	—	5500	6500	7500	8500	9500	10500	11500	12500	13500	500	3500	2500
1100	—	—	5550	6550	7550	8550	9550	10550	11550	12550	13550	550	3550	3000
1200	—	—	5600	6600	7600	8600	9600	10600	11600	12600	13600	600	3600	3500
1350	—	—	5680	6680	7680	8680	9680	10680	11680	12680	13680	680	3680	4000
1500	—	—	—	6750	7750	8750	9750	10750	11750	12750	13750	750	3750	4500
1650	—	—	—	6830	7830	8830	9830	10830	11830	12830	13830	830	3830	4500
1800	—	—	—	6900	7900	8900	9900	10900	11900	12900	13900	900	3900	5000
2000	—	—	—	—	8000	9000	10000	11000	12000	13000	14000	1000	4000	5000
2200	—	—	—	—	8100	9100	10100	11100	12100	13100	14100	1100	4100	5500
2400	—	—	—	—	—	9200	10200	11200	12200	13200	14200	1200	4200	6000

b、X、Y											
H	1000	1500	2000	2500	3000	3500	4000	4500	5000	5500	6000
b	550	830	1100	1380	1650	1930	2200	2480	2750	3030	3300
X	—	500	250	—	500	250	—	500	250	—	500
Y	250	—	500	250	—	500	250	—	500	250	—

更多精品资源关注微信公众号：geszhiku

一字式管道出水口（砖）各部尺寸表

图集号	06MS201-9
页	8

审核	王憬山		校对	盛奕节		设计	温丽晖	

MU10砖砌体体积（m^3）												C15混凝土体积（m^3）												C30混凝土体积(m^3)
D \ H	1000	1500	2000	2500	3000	3500	4000	4500	5000	5500	6000	D \ H	1000	1500	2000	2500	3000	3500	4000	4500	5000	5500	6000	
300	5.59	8.59	12.80	17.45	23.70	30.12	39.12	49.54	59.81	73.80	89.65	300	1.97	2.31	3.06	3.46	4.20	4.55	5.27	6.03	6.43	7.13	7.91	0.23
400	5.58	8.57	12.79	17.46	23.71	30.14	39.14	49.63	59.93	73.98	89.90	400	2.01	2.38	3.13	3.52	4.28	4.64	5.40	6.16	6.55	7.30	8.06	0.31
500	—	8.54	12.78	17.46	23.74	30.18	39.22	49.74	60.07	74.17	90.16	500	—	2.46	3.21	3.62	4.39	4.75	5.52	6.29	6.68	7.45	8.22	0.41
600	—	11.59	16.61	22.08	29.14	36.38	46.22	57.55	68.70	83.62	100.44	600	—	2.52	3.31	3.71	4.50	4.86	5.64	6.43	6.83	7.61	8.38	0.48
700	—	12.62	17.89	23.63	30.95	38.47	48.59	60.20	71.64	86.86	103.98	700	—	2.61	3.40	3.81	4.60	4.98	5.78	6.56	6.98	7.76	8.56	0.56
800	—	12.61	17.88	23.62	30.94	38.47	48.60	60.24	71.70	86.95	104.11	800	—	2.69	3.50	3.92	4.71	5.10	5.90	6.71	7.13	7.92	8.73	0.64
900	—	13.64	19.15	25.15	32.74	40.54	50.93	62.83	74.58	90.12	107.57	900	—	2.76	3.59	4.01	4.82	5.21	6.03	6.84	7.28	8.09	8.90	0.72
1000	—	—	19.13	25.13	32.70	40.51	50.90	62.81	74.58	90.13	107.60	1000	—	—	3.81	4.26	5.11	5.53	6.38	7.24	7.69	8.54	9.41	0.79
1100	—	—	20.42	26.68	34.50	42.56	53.22	65.39	77.44	93.26	111.20	1100	—	—	3.91	4.35	5.22	5.64	6.51	7.39	7.84	8.71	9.58	0.87
1200	—	—	21.74	28.25	36.30	44.64	55.54	67.97	80.29	96.38	114.42	1200	—	—	4.00	4.45	5.33	5.77	6.64	7.53	7.98	8.86	9.74	0.95
1350	—	—	23.05	29.80	38.09	46.67	57.80	70.49	83.08	99.44	117.76	1350	—	—	4.14	4.61	5.50	5.94	6.83	7.74	8.20	9.11	10.00	1.08
1500	—	—	—	31.31	39.78	48.61	59.96	72.86	85.72	102.31	120.88	1500	—	—	—	4.77	5.70	6.13	7.06	7.97	8.44	9.37	10.29	1.20
1650	—	—	—	31.20	39.64	48.44	59.75	72.61	85.46	102.04	120.59	1650	—	—	—	4.93	5.87	6.31	7.25	8.19	8.67	9.60	10.54	1.31
1800	—	—	—	32.74	41.36	50.39	61.90	74.96	88.06	104.84	123.62	1800	—	—	—	5.08	6.03	6.50	7.45	8.40	8.90	9.86	10.81	1.43
2000	—	—	—	—	41.05	50.03	61.43	74.40	87.46	104.17	122.88	2000	—	—	—	—	6.27	6.75	7.71	8.71	9.21	10.19	11.17	1.59
2200	—	—	—	—	42.77	51.98	63.50	76.75	90.06	106.90	125.89	2200	—	—	—	—	6.51	6.97	7.99	9.03	9.55	10.54	11.54	1.76
2400	—	—	—	—	—	51.99	63.55	76.77	90.10	106.93	125.88	2400	—	—	—	—	—	7.21	8.29	9.37	9.88	10.91	11.91	1.94

更多精品资料关注微信公众号：gcszhiku

注：1. 材料用量是按明渠边坡坡度i=1:1.5，渠底宽度b_2=0.8D计算的。

2. C15混凝土体积从管道基础加厚处算起。

一字式管道出水口（砖）工程数量表									图集号	06MS201-9
审核	王憬山		校对	盛奕节		设计	温丽晖		页	9

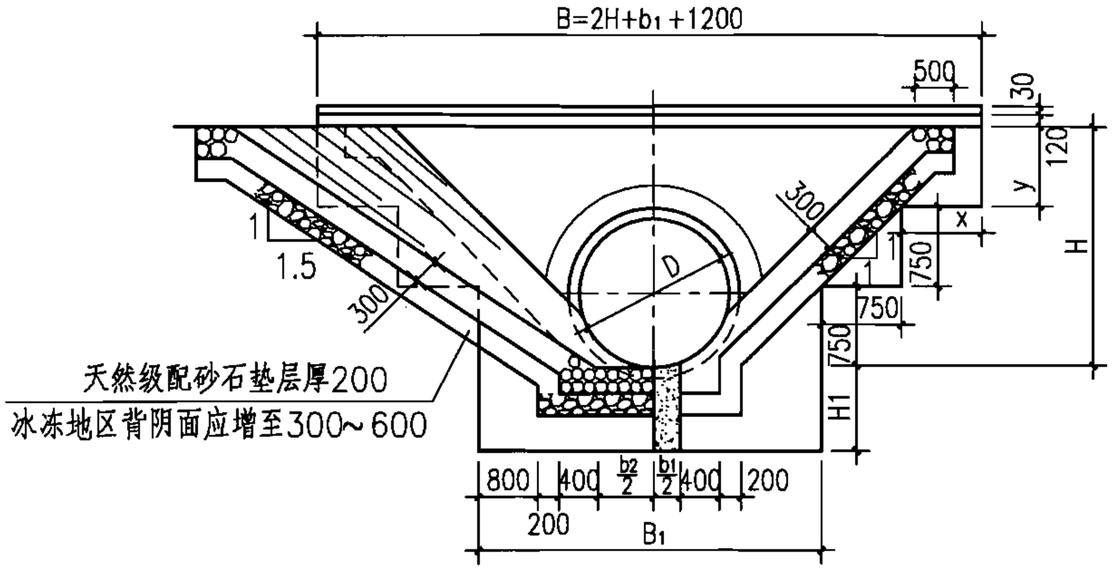

1-1剖面图

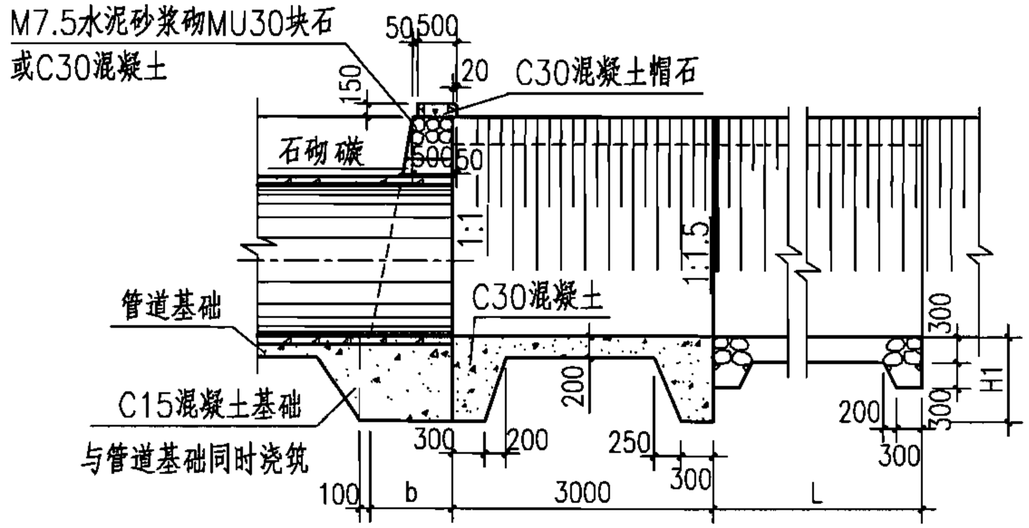

2-2剖面图

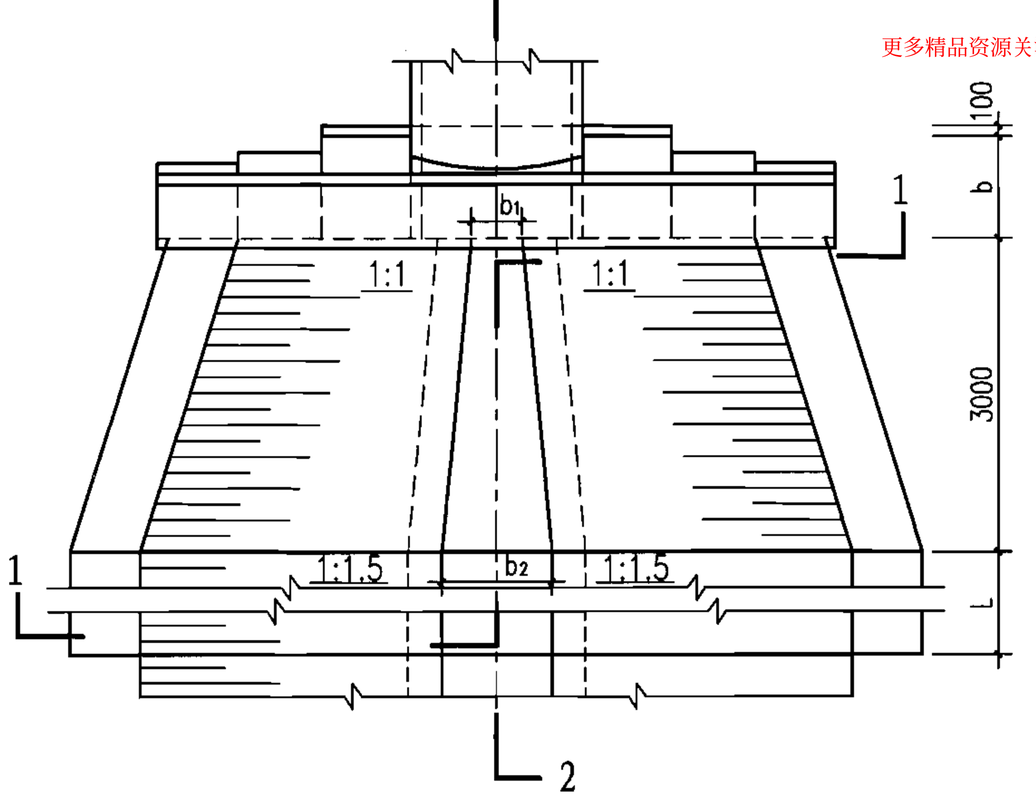

平面图

更多精品资源关注微信公众号：gcszhiku

说明：

1. 单位：mm。
2. D≤1000，H1=800；D>1000，H1=1000。
3. 一字翼墙用M7.5水泥砂浆砌块石（或翼墙用C30混凝土），外露部分用1:2.5水泥砂浆勾平缝。
4. 明渠护砌用M7.5水泥砂浆砌MU30块石，用1:2.5水泥砂浆勾平缝，从出口翼墙处开始3m长度内为渐变段，边坡由1:1变为1:1.5，如明渠为其他坡度时，按明渠坡度渐变。
5. b_2为下游明渠底宽。
6. 翼墙斜坡衬砌及明渠衬砌背面的土壤必须夯实或采取其他措施，以防衬砌不均匀下沉。
7. 管顶石砌碴D≤1000时，碴高250；D>1000时，碴高500。

一字式管道出水口（浆砌块石或混凝土）									图集号	06MS201-9
审核	王憬山		校对	盛奕节		设计	温丽晖		页	10

B												b_1、B_1、L		
D \ H	1000	1500	2000	2500	3000	3500	4000	4500	5000	5500	6000	b_1	B_1	L
300	3350	4350	5350	6350	7350	8350	9350	10350	11350	12350	13350	150	3350	2000
400	3400	4400	5400	6400	7400	8400	9400	10400	11400	12400	13400	200	3400	2000
500	—	4450	5450	6450	7450	8450	9450	10450	11450	12450	13450	250	3450	2000
600	—	4500	5500	6500	7500	8500	9500	10500	11500	12500	13500	300	3500	2000
700	—	4550	5550	6550	7550	8550	9550	10550	11550	12550	13550	350	3550	2000
800	—	4600	5600	6600	7600	8600	9600	10600	11600	12600	13600	400	3600	2000
900	—	4650	5650	6650	7650	8650	9650	10650	11650	12650	13650	450	3650	2500
1000	—	—	5700	6700	7700	8700	9700	10700	11700	12700	13700	500	3700	2500
1100	—	—	5750	6750	7750	8750	9750	10750	11750	12750	13750	550	3750	3000
1200	—	—	5800	6800	7800	8800	9800	10800	11800	12800	13800	600	3800	4000
1350	—	—	5880	6880	7880	8880	9880	10880	11880	12880	13880	680	3880	5000
1500	—	—	—	6950	7950	8950	9950	10950	11950	12950	13950	750	3950	5000
1650	—	—	—	7030	8030	9030	10030	11030	12030	13030	14030	830	4030	6000
1800	—	—	—	7100	8100	9100	10100	11100	12100	13100	14100	900	4100	6000
2000	—	—	—	—	8200	9200	10200	11200	12200	13200	14200	1000	4200	7000
2200	—	—	—	—	8300	9300	10300	11300	12300	13300	14300	1100	4300	7000
2400	—	—	—	—	—	9400	10400	11400	12400	13400	14400	1200	4400	8000

b、X、Y											
H	1000	1500	2000	2500	3000	3500	4000	4500	5000	5500	6000
b	550	830	1100	1380	1650	1930	2200	2480	2750	3030	3300
X	—	500	250	—	500	250	—	500	250	—	500
Y	250	—	500	250	—	500	250	—	500	250	—

更多精品资源关注微信公众号：gcszhiku

一字式管道出水口（浆砌块石或混凝土）各部尺寸表

图集号	06MS201-9
页	11

审核	王憬山		校对	盛奕节		设计	温丽晖	

MU30块石（或C30混凝土）体积（m^3）												C15混凝土体积（m^3）											C30混凝土体积(m^3)
D \ H	1000	1500	2000	2500	3000	3500	4000	4500	5000	5500	6000	D \ H	1000	1500	2000	2500	3000	3500	4000	4500	5000	5500	6000	
300	11.04	15.94	22.00	29.10	37.16	46.56	57.38	69.48	83.28	98.92	116.16	300	2.08	2.38	3.02	3.65	4.28	4.93	5.55	6.18	6.80	7.47	8.01	0.23
400	11.06	15.97	22.02	29.16	37.24	46.64	57.50	69.65	83.50	99.16	116.46	400	2.12	2.44	3.09	3.73	4.37	5.02	5.66	6.30	6.94	7.59	8.24	0.31
500	—	16.02	22.07	29.23	37.32	46.76	57.65	69.83	83.72	99.42	116.78	500	—	2.52	3.17	3.82	4.48	5.13	5.78	6.44	7.09	7.74	8.38	0.41
600	—	16.06	22.12	29.28	37.38	46.85	57.77	69.98	83.90	99.65	117.06	600	—	2.59	3.25	3.92	4.58	5.24	5.90	6.56	7.22	7.88	8.55	0.48
700	—	16.07	22.13	29.30	37.42	46.90	57.84	70.08	84.04	99.82	117.28	700	—	2.67	3.35	4.05	4.68	5.36	6.03	6.71	7.37	8.03	8.72	0.56
800	—	16.07	22.14	29.32	37.43	46.92	57.88	70.14	84.12	99.94	117.43	800	—	2.75	3.44	4.12	4.79	5.48	6.16	6.84	7.52	8.19	8.88	0.64
900	—	16.06	22.12	29.29	37.42	46.91	57.88	70.18	84.16	100.01	117.53	900	—	2.84	3.52	4.21	4.90	5.60	6.29	6.98	7.67	8.36	9.05	0.72
1000	—	—	23.80	31.28	39.73	49.55	60.85	73.46	87.82	104.02	121.90	1000	—	—	3.75	4.48	5.19	5.92	6.65	7.38	7.97	8.82	9.55	0.79
1100	—	—	25.48	33.28	42.05	52.19	63.83	76.76	91.45	108.00	126.23	1100	—	—	3.84	4.58	5.31	6.05	6.78	7.52	8.25	8.99	9.72	0.87
1200	—	—	28.90	37.34	46.75	57.54	69.82	83.42	98.77	115.98	134.88	1200	—	—	3.92	4.68	5.42	6.16	6.90	7.64	8.40	9.14	9.88	0.95
1350	—	—	32.38	41.46	51.49	62.92	75.83	90.08	106.09	123.96	143.53	1350	—	—	4.06	4.83	5.59	6.34	7.10	7.87	8.62	9.38	10.14	1.08
1500	—	—	—	41.38	51.38	62.77	75.65	89.89	105.88	123.74	143.22	1500	—	—	—	4.98	5.77	6.54	7.31	8.09	8.86	9.63	10.40	1.20
1650	—	—	—	45.54	56.16	68.17	81.68	96.54	113.17	131.68	151.90	1650	—	—	—	5.14	5.92	6.72	7.50	8.29	9.09	9.87	10.67	1.31
1800	—	—	—	45.47	56.04	68.00	81.48	96.30	112.90	131.38	151.58	1800	—	—	—	5.29	6.10	6.90	7.70	8.51	9.31	10.12	10.92	1.43
2000	—	—	—	—	60.80	73.34	87.38	102.80	119.99	139.07	159.89	2000	—	—	—	—	6.33	7.15	7.98	8.79	9.62	10.44	11.27	1.59
2200	—	—	—	—	65.52	78.62	93.28	109.21	127.05	146.76	168.13	2200	—	—	—	—	6.57	7.42	8.40	8.82	9.95	10.78	11.63	1.76
2400	—	—	—	—	—	83.91	99.12	115.68	133.92	154.32	176.44	2400	—	—	—	—	—	7.69	8.83	9.11	10.28	11.10	11.98	1.92

更多精品资料关注微信公众号：gcszhiku

注：1. 材料用量是按明渠边坡坡度i=1:1.5，渠底宽度b_2=0.8D计算的。

2. C15混凝土体积从管道基础加厚处算起。

一字式管道出水口（浆砌块石或混凝土）工程数量表									图集号	06MS201-9
审核	王憬山		校对	盛奕节		设计	温丽晖		页	12

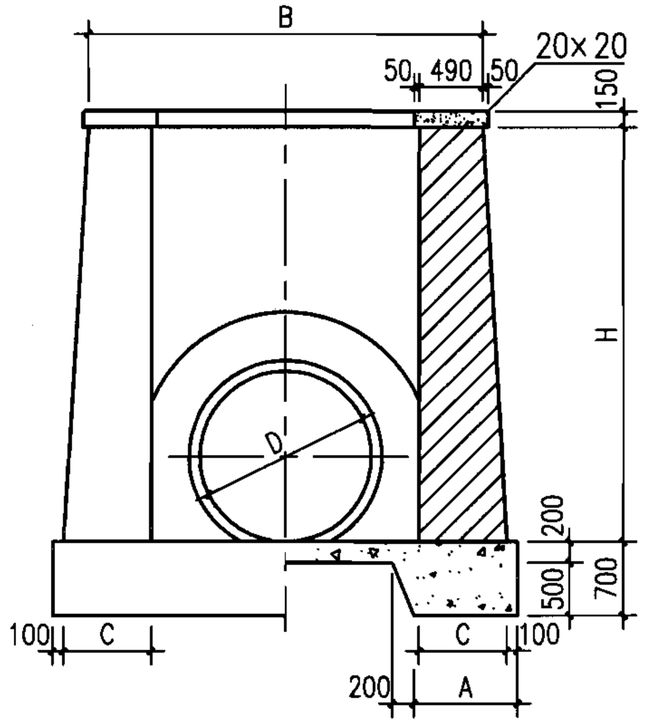

1-1剖面图

更多精品资源关注微信公众号：gcszhiku

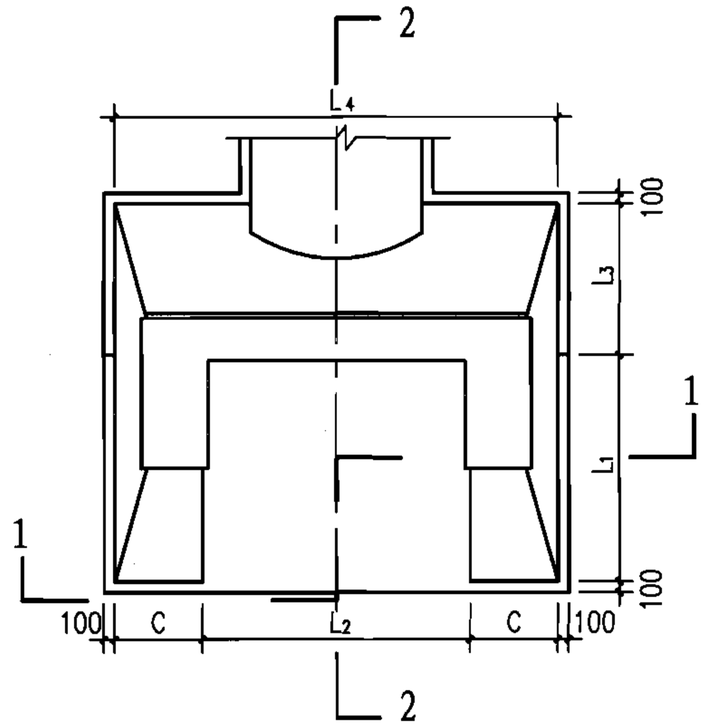

平面图

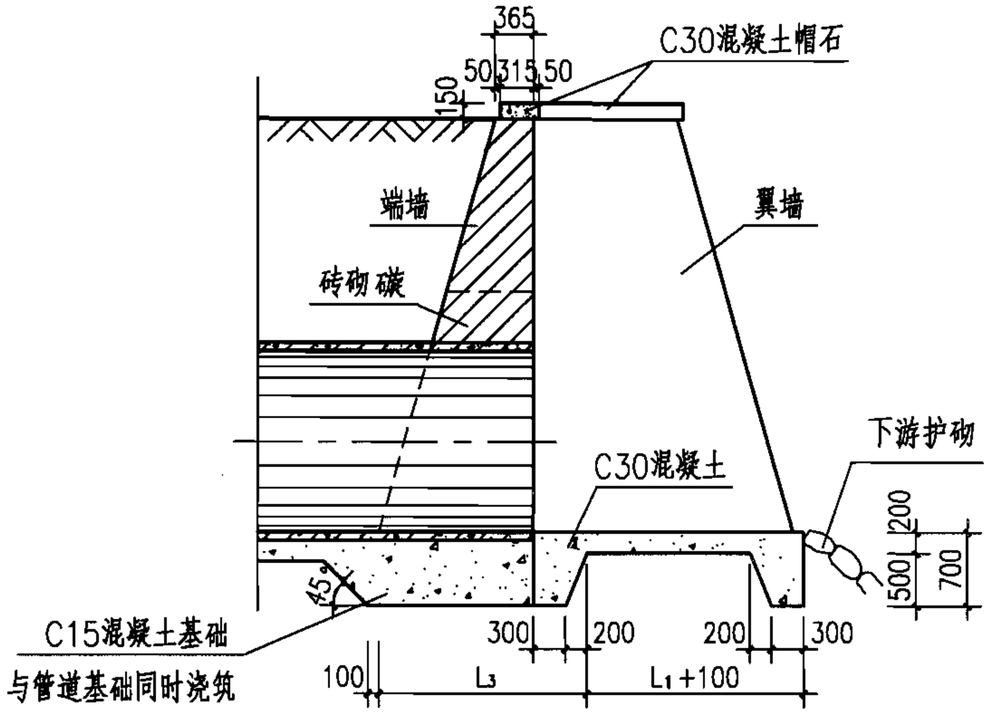

2-2剖面图

说明：

1. 单位：mm。
2. 端墙和翼墙均用M7.5水泥砂浆砌MU10砖，墙身外露部分用1:2水泥砂浆勾缝。
3. 墙基和底板都要求落在原状土上，如地基被扰动或地基软弱时，应进行地基处理。
4. 管顶砖砌碳D≤1000时，碳高125；D>1000时，碳高250。

门字式管道出水口（砖）								图集号	06MS201-9
审核	王憬山		校对	盛奕节		设计	温丽晖	页	13

L_3							
H	1000	1500	2000	2500	3000	3500	4000
L3	370	620	870	990	1240	1370	1620

L_1							
D \ H	1000	1500	2000	2500	3000	3500	4000
300~1000	910	1060	1210	1490	1640	1910	2060
1100~1500	—	—	1340	1610	1760	2040	2190
1650~2000	—	—	—	1740	1890	2170	2320
2200~2400	—	—	—	—	2130	2280	2430

C			
D \ H	1000~2000	>2000~3000	>3000~4000
300~1000	490	620	740
1100~1500	620	740	870
1650~2000	—	870	990
2200~2400	—	—	1110

A			
D \ H	1000~2000	>2000~3000	>3000~4000
300~1000	690	820	940
1100~1500	820	940	1070
1650~2000	—	1070	1190
2200~2400	—	—	1310

L_4				L_2	B
D \ H	1000~2000	>2000~3000	>3000~4000		
300	1780	2040	2280	800	1780
400	1880	2140	2380	900	1880
500	1980	2240	2480	1000	1980
600	2080	2340	2580	1100	2080
700	2180	2440	2680	1200	2180
800	2280	2540	2780	1300	2280
900	2380	2640	2880	1400	2380
1000	2480	2740	2980	1500	2480
1100	2840	3080	3340	1600	2580
1200	2940	3180	3440	1700	2680
1350	3090	3330	3590	1850	2830
1500	—	3480	3740	2000	2980
1650	—	3890	4150	2150	3130
1800	—	4040	4300	2300	3280
2000	—	4240	4500	2500	3480
2200	—	—	4920	2700	3680
2400	—	—	5120	2900	3880

更多精品资源关注微信公众号：gcszhiku

门字式管道出水口（砖） 各部尺寸表										图集号	06MS201-9
审核	王憬山		校对	盛奕节		设计	温丽晖			页	14

	MU10砖砌体体积（m^3）																
H \ D	300	400	500	600	700	800	900	1000	1100	1200	1350	1500	1650	1800	2000	2200	2400
1000	1.45	1.45	—	—	—	—	—	—	—	—	—	—	—	—	—	—	—
1500	2.57	2.59	2.62	2.64	2.64	2.64	2.60	—	—	—	—	—	—	—	—	—	—
2000	4.01	4.04	4.10	4.14	4.17	4.18	4.16	4.15	4.88	4.83	4.78	—	—	—	—	—	—
2500	6.48	6.53	6.62	6.70	6.73	6.77	6.79	6.81	7.78	7.77	7.74	7.62	8.69	8.57	—	—	—
3000	8.76	8.84	8.98	9.10	9.18	9.25	9.30	9.34	10.63	10.65	10.64	10.52	11.94	11.82	11.61	—	—
3500	12.52	12.62	12.79	12.96	13.10	13.21	13.30	13.38	15.23	15.28	15.29	15.23	17.12	17.01	16.80	18.58	18.39
4000	15.78	15.90	16.14	16.37	16.57	16.74	16.88	17.00	19.30	19.39	19.46	19.42	21.76	21.74	21.46	23.74	23.48
C15混凝土体积（m^3）																	
H \ D	300	400	500	600	700	800	900	1000	1100	1200	1350	1500	1650	1800	2000	2200	2400
1000	0.79	0.83	—	—	—	—	—	—	—	—	—	—	—	—	—	—	—
1500	1.14	1.19	1.28	1.36	1.45	1.54	1.62	—	—	—	—	—	—	—	—	—	—
2000	1.48	1.55	1.66	1.76	1.87	1.97	2.08	2.18	2.47	2.57	2.74	—	—	—	—	—	—
2500	1.87	1.94	2.06	2.17	2.27	2.40	2.51	2.63	2.93	3.05	3.22	3.40	3.78	3.97	—	—	—
3000	2.26	2.35	2.48	2.61	2.74	2.88	3.01	3.14	3.50	3.64	3.84	4.05	4.50	4.71	4.99	—	—
3500	2.73	2.80	2.93	3.07	3.21	3.35	3.49	3.64	4.04	4.19	4.40	4.62	5.11	5.33	5.63	5.63	5.85
4000	3.16	3.25	3.40	3.56	3.72	3.87	4.03	4.19	4.66	4.83	5.07	5.31	5.87	6.12	6.46	6.52	6.78
C30混凝土体积（m^3）																	
H \ D	300	400	500	600	700	800	900	1000	1100	1200	1350	1500	1650	1800	2000	2200	2400
1000	1.47	1.50	—	—	—	—	—	—	—	—	—	—	—	—	—	—	—
1500	1.63	1.67	1.74	1.80	1.87	1.92	1.99	—	—	—	—	—	—	—	—	—	—
2000	1.79	1.84	1.92	1.98	2.05	2.11	2.18	2.24	2.75	2.82	2.92	—	—	—	—	—	—
2500	2.42	2.47	2.54	2.61	2.68	2.75	2.83	2.89	3.44	3.52	3.63	3.74	4.42	4.54	—	—	—
3000	2.62	2.67	2.74	2.81	2.89	2.96	3.04	3.11	3.69	3.77	3.88	4.00	4.71	4.83	4.98	—	—
3500	3.31	3.37	3.46	3.53	3.61	3.69	3.77	3.85	4.54	4.63	4.75	4.88	5.67	5.80	5.97	6.19	6.40
4000	3.53	3.60	3.68	3.76	3.85	3.92	4.01	4.09	4.82	4.91	5.04	5.17	5.99	6.12	6.29	6.51	6.80

注：C15混凝土体积从管道基础加厚处算起。

更多精品资源关注微信公众号：gcszhiku

门字式管道出水口（砖）工程数量表

图集号	06MS201-9
页	15

审核	王憬山	王憬山	校对	盛奕节	盛奕节	设计	温丽晖	温丽晖

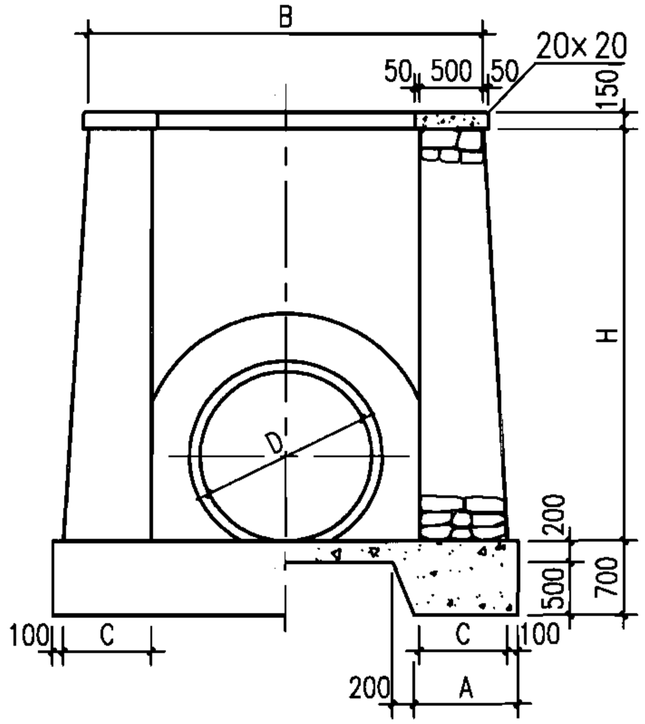

1-1剖面图

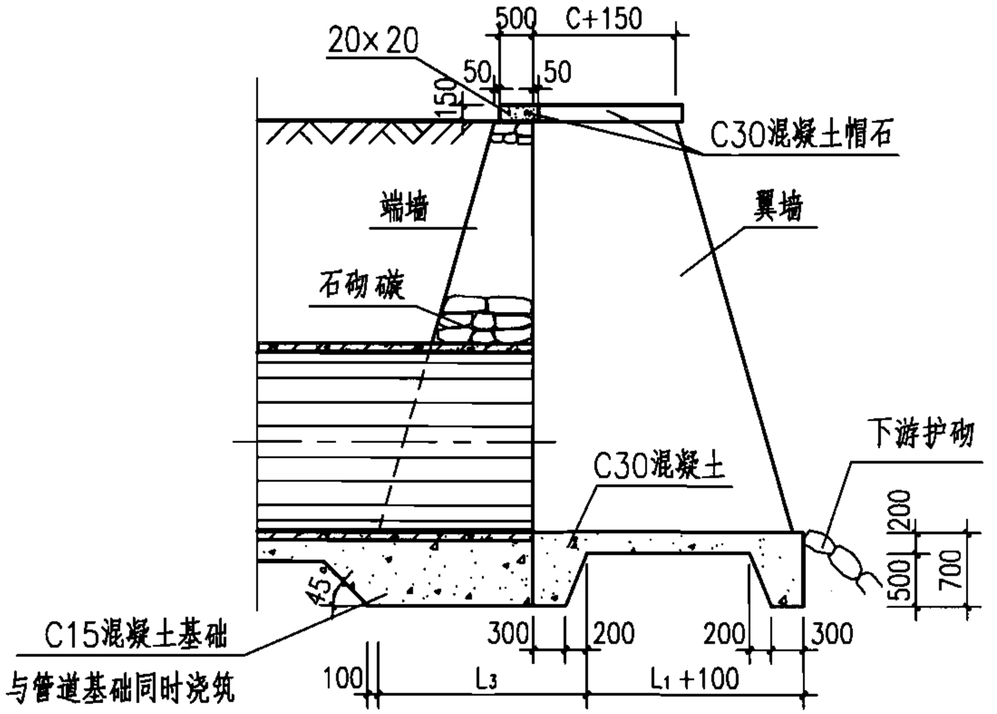

2-2剖面图

更多精品资源关注微信公众号：gcszhiku

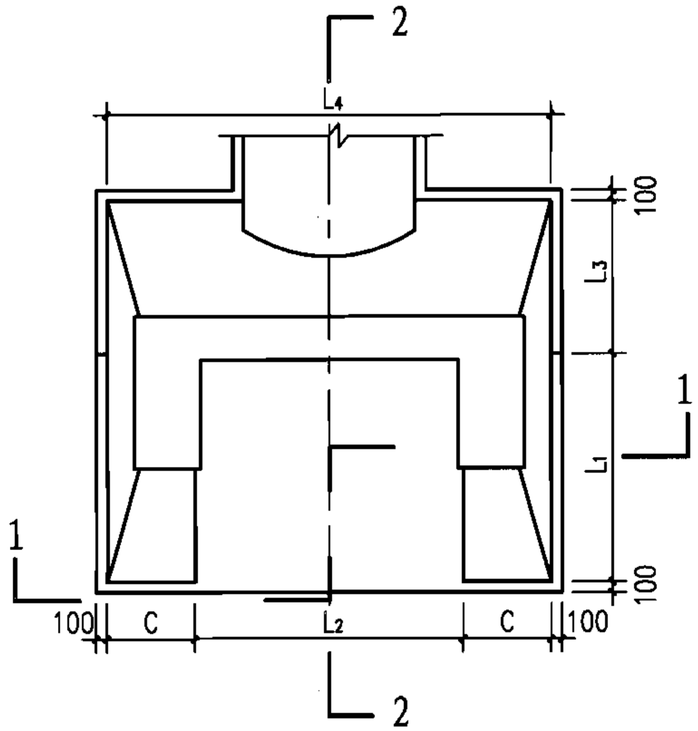

平面图

说明：

1. 单位：mm。
2. 端墙和翼墙均用M7.5水泥砂浆砌MU30块石，墙身外露部分用1:2水泥砂浆勾平缝（或端墙和翼墙用C30混凝土）。
3. 墙基和底板都要求落在原状土上，如地基被扰动或地基软弱时，应进行地基处理。
4. 管顶石砌碳D≤1000时，碳高250；D>1000时，碳高500。

门字式管道出水口（浆砌块石或混凝土）										图集号	06MS201-9
审核	王憬山		校对	盛奕节		设计	温丽晖			页	16

L_3							
H	1000	1500	2000	2500	3000	3500	4000
L3	500	600	800	1000	1200	1400	1600

L_1							
D \ H	1000	1500	2000	2500	3000	3500	4000
300~1000	1000	1100	1300	1600	1800	2000	2200
1100~1500	—	—	1500	1700	1900	2100	2300
1650~2000	—	—	—	1800	2000	2200	2400
2200~2400	—	—	—	—	2250	2400	2550

C			
D \ H	1000~2000	>2000~3000	>3000~4000
300~1000	500	700	800
1100~1500	700	800	900
1650~2000	—	900	1000
2200~2400	—	—	1200

A			
D \ H	1000~2000	>2000~3000	>3000~4000
300~1000	700	900	1000
1100~1500	900	1000	1100
1650~2000	—	1100	1200
2200~2400	—	—	1400

L_4				L_2	B
D \ H	1000~2000	>2000~3000	>3000~4000		
300	1800	2200	2400	800	1800
400	1900	2300	2500	900	1900
500	2000	2400	2600	1000	2000
600	2100	2500	2700	1100	2100
700	2200	2600	2800	1200	2200
800	2300	2700	2900	1300	2300
900	2400	2800	3000	1400	2400
1000	2500	2900	3100	1500	2500
1100	3000	3200	3400	1600	2600
1200	3100	3300	3500	1700	2700
1350	3250	3450	3650	1850	2850
1500	—	3600	3800	2000	3000
1650	—	3950	4150	2150	3150
1800	—	4100	4300	2300	3300
2000	—	4300	4500	2500	3500
2200	—	—	5100	2700	3700
2400	—	—	5300	2900	3900

更多精品资源关注微信公众号：gcszhiku

门字式管道出水口（浆砌块石或混凝土）各部尺寸表

图集号	06MS201-9
页	17

审核	王憬山	校对	盛奕节	设计	温丽晖

	MU30块石（或C30混凝土）体积（m^3）																
H \ D	300	400	500	600	700	800	900	1000	1100	1200	1350	1500	1650	1800	2000	2200	2400
1000	1.78	1.79	—	—	—	—	—	—	—	—	—	—	—	—	—	—	—
1500	2.89	2.91	2.94	2.96	2.96	2.96	2.94	—	—	—	—	—	—	—	—	—	—
2000	4.32	4.36	4.43	4.47	4.50	4.53	4.52	4.52	5.70	5.68	5.62	—	—	—	—	—	—
2500	7.66	7.70	7.79	7.89	7.95	8.00	8.02	8.04	8.94	8.94	8.90	8.78	9.63	9.49	—	—	—
3000	10.07	10.14	10.29	10.43	10.53	10.62	10.68	10.73	11.90	11.92	11.92	11.83	12.95	12.82	12.61	—	—
3500	14.17	14.28	14.50	14.68	14.85	14.98	15.08	15.18	16.72	16.78	16.82	16.77	18.27	18.15	17.97	19.65	19.49
4000	17.50	17.64	17.93	18.18	18.40	18.59	18.74	18.89	20.78	20.89	20.98	20.97	22.83	22.74	22.58	24.33	24.17
C15混凝土体积（m^3）																	
H \ D	300	400	500	600	700	800	900	1000	1100	1200	1350	1500	1650	1800	2000	2200	2400
1000	0.98	1.02	—	—	—	—	—	—	—	—	—	—	—	—	—	—	—
1500	1.12	1.17	1.25	1.34	1.43	1.51	1.60	—	—	—	—	—	—	—	—	—	—
2000	1.40	1.46	1.56	1.66	1.76	1.86	1.96	2.06	2.42	2.52	2.68	—	—	—	—	—	—
2500	2.02	2.07	2.18	2.29	2.41	2.52	2.63	2.75	3.02	3.14	3.31	3.49	3.83	4.01	—	—	—
3000	2.35	2.42	2.54	2.67	2.80	2.93	3.05	3.18	3.50	3.63	3.83	4.03	4.41	4.62	4.89	—	—
3500	2.91	2.98	3.12	3.26	3.40	3.54	3.68	3.83	4.18	4.33	4.55	4.77	5.20	5.43	5.73	5.94	6.16
4000	3.28	3.35	3.51	3.66	3.82	3.98	4.13	4.29	4.69	4.85	5.09	5.33	5.81	6.06	6.39	6.68	6.93
C30混凝土体积（m^3）																	
H \ D	300	400	500	600	700	800	900	1000	1100	1200	1350	1500	1650	1800	2000	2200	2400
1000	1.65	1.67	—	—	—	—	—	—	—	—	—	—	—	—	—	—	—
1500	1.76	1.79	1.85	1.92	1.99	2.06	2.13	—	—	—	—	—	—	—	—	—	—
2000	1.99	2.02	2.09	2.16	2.23	2.31	2.38	2.45	3.25	3.32	3.43	—	—	—	—	—	—
2500	2.81	2.86	2.94	3.02	3.10	3.17	3.25	3.33	3.82	3.90	4.02	4.14	4.71	4.49	—	—	—
3000	3.10	3.15	3.23	3.31	3.40	3.48	3.56	3.64	4.16	4.25	4.38	4.50	5.11	5.24	5.40	—	—
3500	3.69	3.74	3.83	3.91	4.00	4.09	4.17	4.26	4.82	4.91	5.05	5.18	5.83	5.97	6.14	6.35	6.55
4000	4.01	4.06	4.15	4.24	4.33	4.42	4.51	4.60	5.20	5.29	5.43	5.56	6.25	6.40	6.58	6.80	7.01

注：C15混凝土体积从管道基础加厚处算起。

更多精品资源关注微信公众号：gcszilu

门字式管道出水口（浆砌块石或混凝土）工程数量表									图集号	06MS201-9
审核	王憬山		校对	盛奕节		设计	温丽晖		页	18

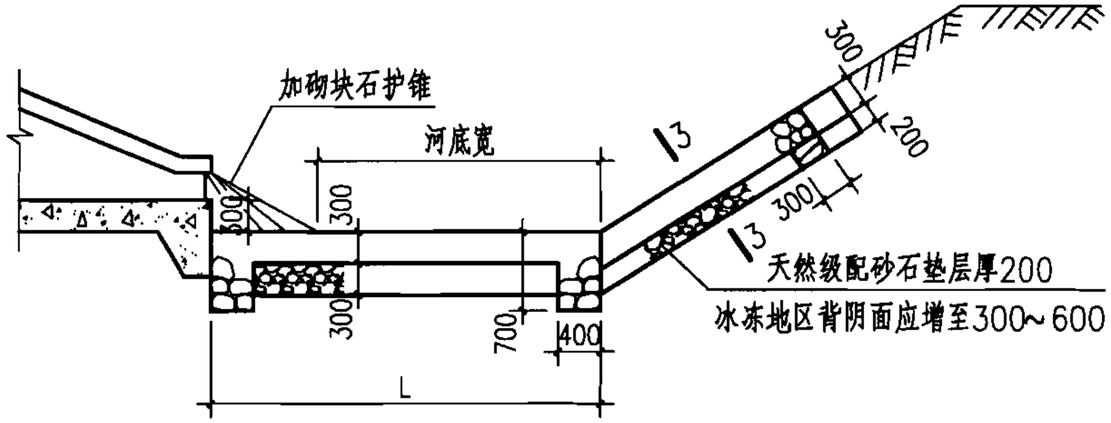

1-1剖面图

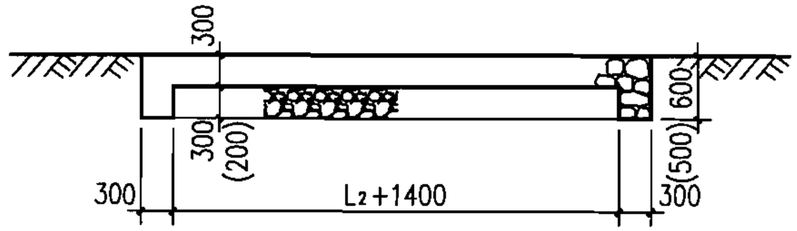

2-2(3-3)断面图

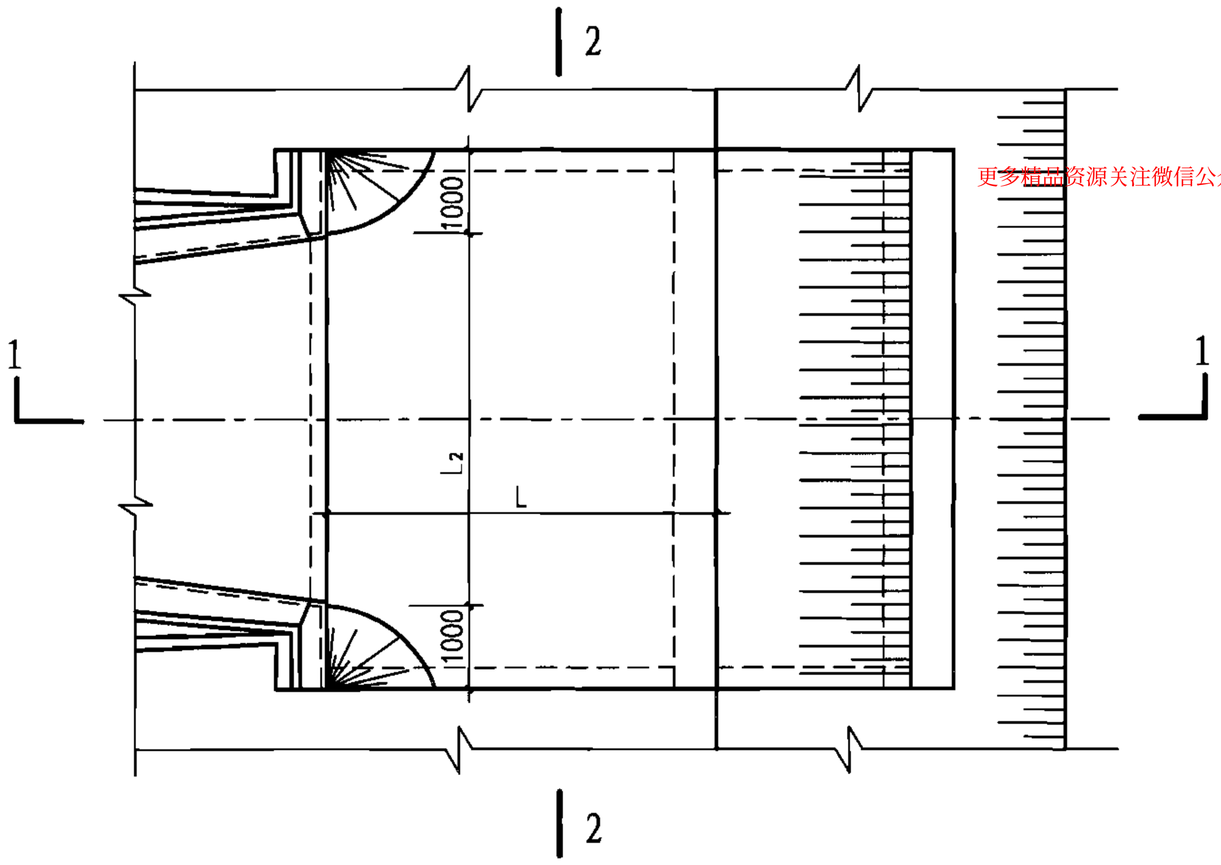

平面图

更多精品资源关注微信公众号：gcszhiku

说明：

1. 单位：mm。
2. 护砌材料全部用M7.5水泥砂浆砌MU30块石，用1:2.5水泥砂浆勾平缝。
3. 在具体工程中，若实际L值大于或等于表中L值时，按表中L值做护底，河对岸可不做护砌；否则，按实际L值做护底，河对岸做护砌，护砌高度一般在管内顶或最高洪水位以上0.3m。

D	300~700	800~1100	1200~1500	1650~2400
L	1500	2500	4500	6500

4. 护砌时基础底部如有淤泥，必须清除至好土，填以级配砂石。
5. 图中的L_2值见出水口图。
6. 本图适用于有时无水的河渠中，对于经常有水的河渠中应按本图集第20页图施工。

八字式、门字式出水口下游护砌（Ⅰ型）										图集号	06MS201-9
审核	王憬山		校对	盛奕节		设计	温丽晖			页	19

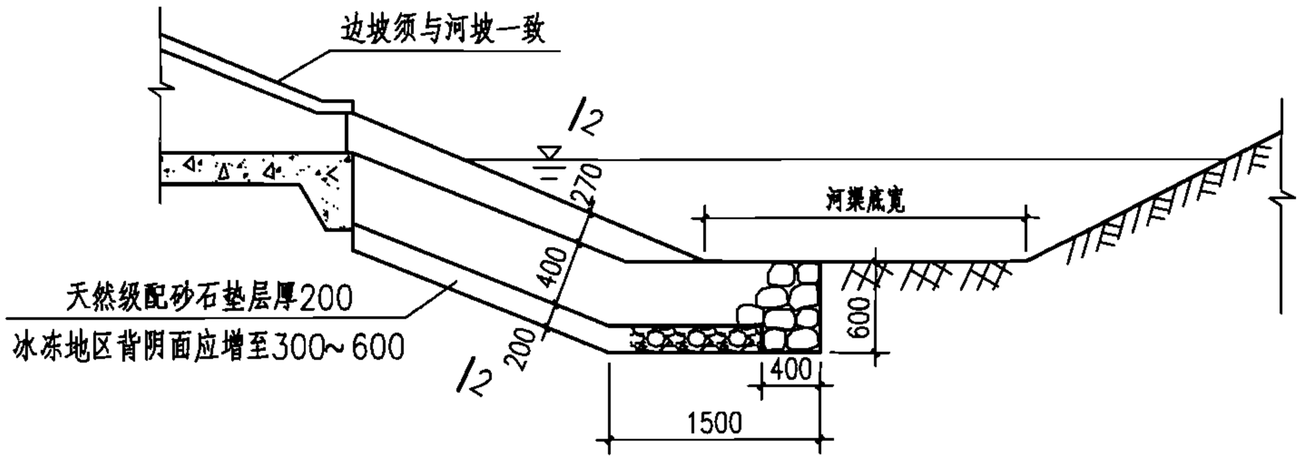

1-1剖面图

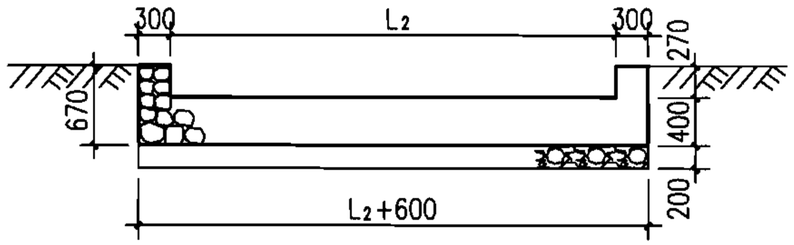

2-2断面图

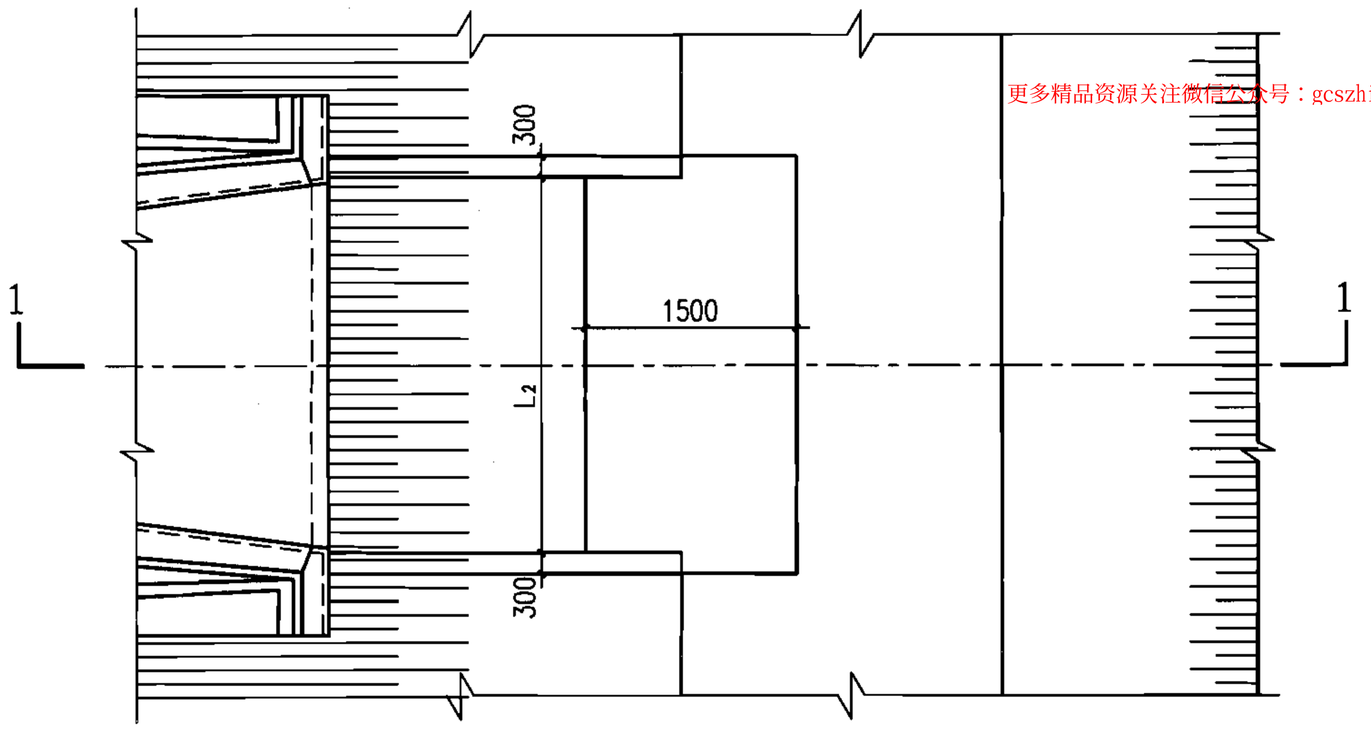

平面图

更多精品资源关注微信公众号：gcszhiku

说明：

1. 单位：mm。
2. 护砌材料全部用M7.5水泥砂浆砌MU30块石，用1:2.5水泥砂浆勾平缝。
3. 本图适用在经常有水的河渠中，对于在有时无水河渠按本图集第19页图施工。
4. 护砌时基础底部如有淤泥，必须清除至好土，填以级配砂石。
5. 图中的L_2值见出水口图。

八字式、门字式出水口下游护砌（II型）									图集号	06MS201-9
审核	王憬山		校对	盛奕节		设计	温丽晖		页	20